TCCA

TC2A

TCA2

TC6A

TCCC

TC6E

TCSP

CARACTERÍSTICAS

- Tacos de poliamida 6. TCCA, TCA2, TCCC y TCSP pre montados (Taco + Tornillo).
- Gran variedad de diámetros y longitudes: flexibilidad en el montaje.
- Collarín avellanado (salvo TCCC): la fijación queda enrasada en el material a fijar; además impide que el taco se introduzca por completo en el taladro durante la instalación.
- Collarín cilíndrico en TCCC: para uso en materiales donde no se requiera una fijación rasante, o donde no se pueda avellanar (chapas de acero, secciones metálicas, etc.).
- Collarín cabeza ancha TCSP: taco de alta expansión para uso mayoritario en instalación de placa de cartón yeso además de otros materiales.
- Instalación sencilla: gracias a su rosca y punta arpón basta con un golpe de martillo para su instalación (TCCA, TCA2, TCCC, TCSP). También puede roscarse como un tornillo estándar.
- Fijación desmontable.

EJEMPLOS DE APLICACIÓN

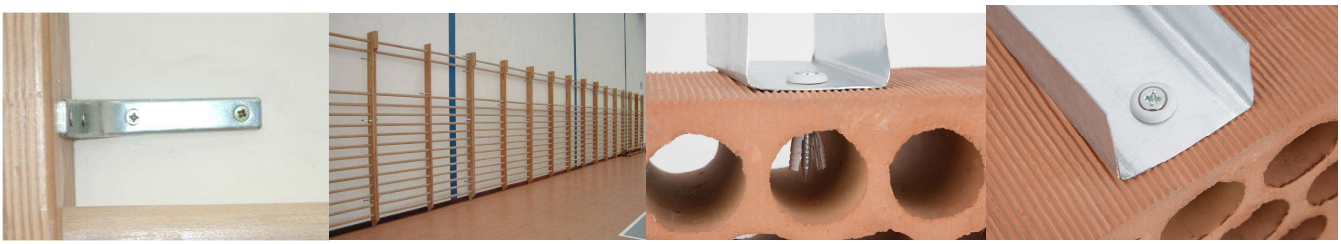

Usos: fijación de verjas, barandillas, soportes, estanterías, rótulos, sanitarios, etc.

MATERIALES BASE								
MATERIALES		TCCA	TCA2	TCCC	TCSP	TC2A	TC6A	TC6E
Hormigón								
Hormigón armado								
Piedra								
Hormigón celular								
Ladrillo macizo								
Ladrillo de hormigón								
Ladrillo hueco								
PRESTACIONES		Altas		Medias			Bajas	

1. GAMA

ITEM	CÓDIGO	FOTO	MATERIAL	RECUBRIMIENTO	CABEZA	HUELLA	ROSCA	PREMONTADO
1	**TCCA**		Taco: Poliamida 6 Tornillo: Acero	C1 ZINC	Taco: Avellanada Tornillo: Avellanada	Pz	Arpón	Si
2	**TCA2**		Taco: Poliamida 6 Tornillo: Acero inoxidable A2	C3 A2 INOX AISI 304	Taco: Avellanada Tornillo: Avellanada	Pz	Arpón	Si
3	**TCCC**		Taco: Poliamida 6 Tornillo: Acero	C1 ZINC	Tornillo: Avellanada Taco cabeza cilíndrica	Pz	Arpón	Si
4	**TCSP**		Taco: Poliamida 6 Tornillo: Acero	C1 ZINC	Tornillo: Avellanada Taco cabeza ancha	Pz	Arpón	Si
5	**TC2A**		Taco: Poliamida 6 Tornillo: Acero	C1 ZINC	Taco: Avellanada Tornillo: Avellanada	Pz	Madera	No
6	**TC6A**		Taco: Poliamida 6 Tornillo: Acero	C1 ZINC	Taco: Avellanada Tornillo: Avellanada	Tx	Madera	No
7	**TC6E**		Taco: Poliamida 6 Tornillo: Acero	C1 ZINC	Taco: Avellanada Tornillo: Hexagonal	--	Madera	No

2. DATOS DE INSTALACIÓN

2.1 TCCA

Taco clavable cabeza avellanada

Datos de Instalación						
CÓDIGO	**Ø Broca**	**Longitud del anclaje**	**Profundidad de taladro**	**Espesor máximo a fijar**	**Huella Pz**	**Tornillo**
TCCA05025	5	25	30	5	2	3,4 x 27
TCCA05030		30		5		3,4 x 33
TCCA05035		35		10		3,4 x 37
TCCA05050		50		25		3,4 x 52
TCCA06035	6	35	35	10	2	3,8 x 37
TCCA06040		40		10		3,8 x 42
TCCA06050		50		20		3,8 x 52
TCCA06060		60		30		3,8 x 62
TCCA06070		70		40		3,8 x 72
TCCA06080		80		50		3,8 x 82
TCCA08060	8	60	45	20	3	4,7 x 62
TCCA08080		80		40		4,7 x 82
TCCA08100		100		60		4,7 x 102
TCCA08120		120		80		4,7 x 122
TCCA08140		135		100		4,7 x 137

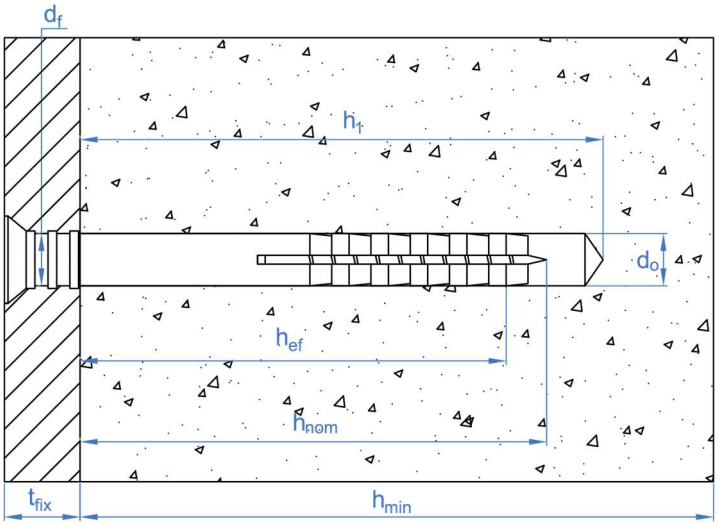

2.2 TCA2

Taco clavable cabeza avellanada inoxidable

Datos de Instalación						
CÓDIGO	Ø Broca	Longitud del anclaje	Profundidad de taladro	Espesor máximo a fijar	Huella Pz	Tornillo
TCA205030	5	30	30	5	2	3,5 x 35
TCA206040	6	40	35	10	2	3,8 x 45
TCA206060		60		30		3,8 x 65
TCA208060	8	60	45	20	2	4,8 x 65
TCA208080		80		40		4,8 x 85
TCA208100		100		60		4,8 x 105

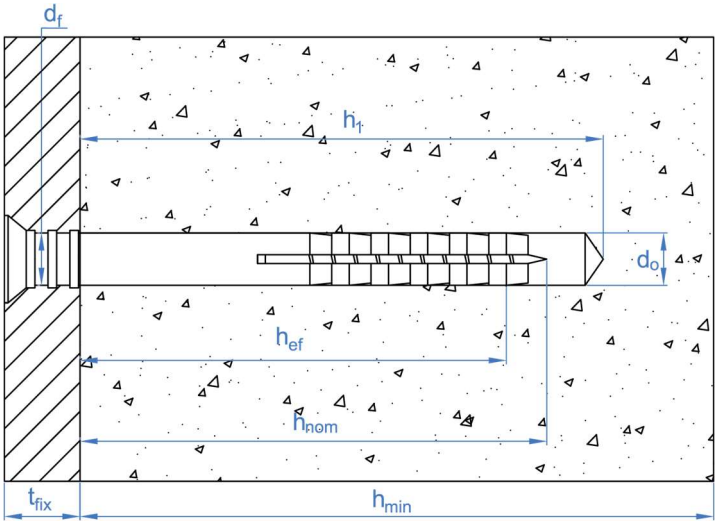

2.3 TCCC

Taco clavable cabeza cilíndrica

Datos de Instalación

CÓDIGO	Ø Broca	Longitud del anclaje	Ø Cabeza taco	Profundidad de taladro	Espesor máximo a fijar	Huella Pz	Tornillo
TCCC05025	5	25	9	30	5	2	3,4 x 27
TCCC05030		30			5		3,4 x 33
TCCC05035		35			10		3,4 x 37
TCCC05050		50			20		3,4 x 52
TCCC06035	6	35	10	35	10	2	3,8 x 37
TCCC06040		40			15		3,8 x 42
TCCC06050		50			25		3,8 x 52
TCCC06060		60			35		3,8 x 62
TCCC06070		70			45		3,8 x 72
TCCC06080		80			55		3,8 x 82
TCCC08060	8	60	11,5	45	20	3	4,7 x 62
TCCC08080		80			40		4,7 x 82
TCCC08100		100			60		4,7 x 102
TCCC08120		120			80		4,7 x 122
TCCC08140		135			100		4,7 x 137

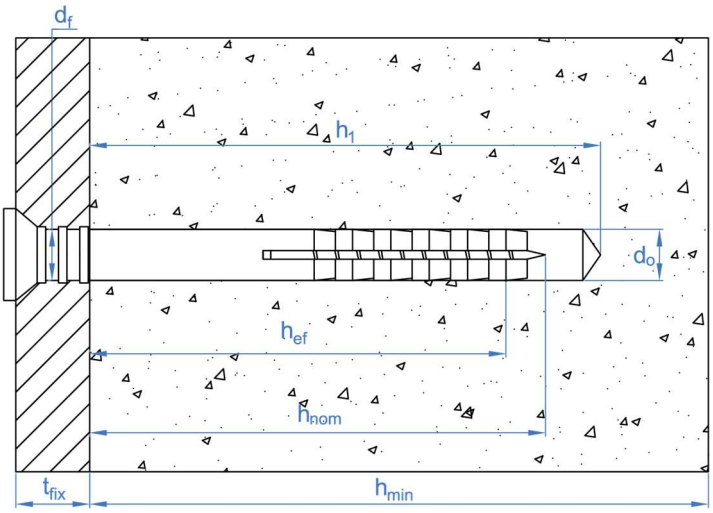

2.4 TCSP

Taco clavable cabeza ancha de alta expansión

Datos de Instalación

CÓDIGO	Ø Broca	Longitud del anclaje	Ø Cabeza taco	Profundidad de taladro	Espesor máximo a fijar	Huella Pz	Tornillo
TCSP05027	5	27	9	25	5	2	3,4 x 30
TCSP06032	6	32		30	5		3,8 x 35
TCSP06040	6	40		30	10		3,8 x 43

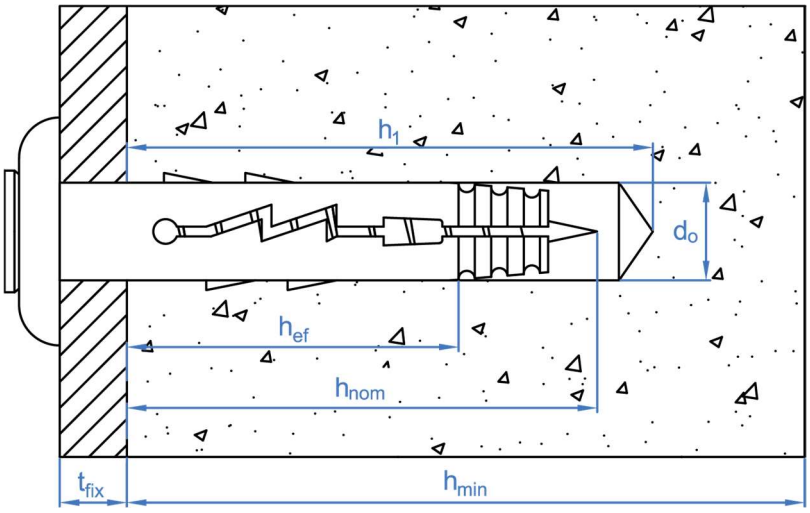

2.5 TC2A

Taco 2 alas

Datos de Instalación

CÓDIGO	Ø Broca	Longitud del anclaje	Profundidad de taladro	Espesor máximo a fijar	Huella Pz	Tornillo
TC2A06060	6	60	35	30	2	4,2 x 65
TC2A08060	8	60	45	20	3	5,5 x 65
TC2A08080		80		40		5,5 x 85
TC2A08100		100		60		5,5 x 105
TC2A08120		120		80		5,5 x 125
TC2A10065	10	65	50	20	4	7 x 70
TC2A10080		80		35		7 x 85
TC2A10100		100		55		7 x 105
TC2A10115		115		70		7 x 120
TC2A10135		135		90		7 x 140
TC2A10160		160		115		7 x 160

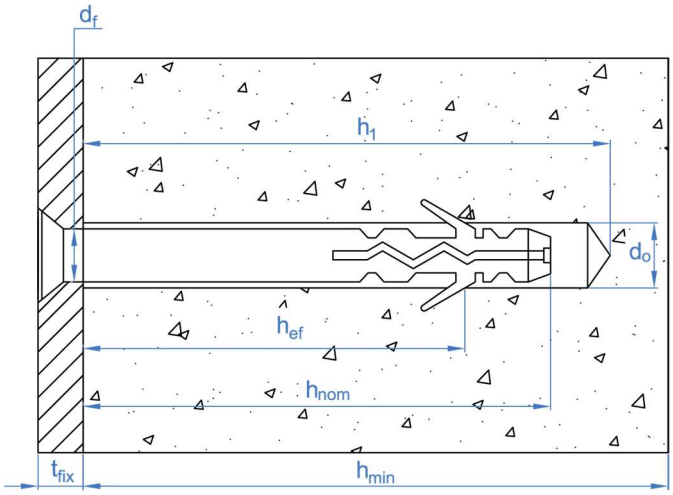

2.6 TC6A

Taco 6 alas

Datos de Instalación

CÓDIGO	Ø Broca	Longitud del anclaje	Profundidad efectiva	Espesor máximo a fijar	Huella Tx	Tornillo
TC6A08080	8	80	70	10	30	6 x 86
TC6A08100		100		30		6 x 106
TC6A08120		120		50		6 x 126
TC6A10100	10	100	70	30	40	7 x 106
TC6A10120		115		45		7 x 126
TC6A10140		135		65		7 x 146
TC6A10160		160		90		7 x 166
TC6A10200		200		130		7 x 206

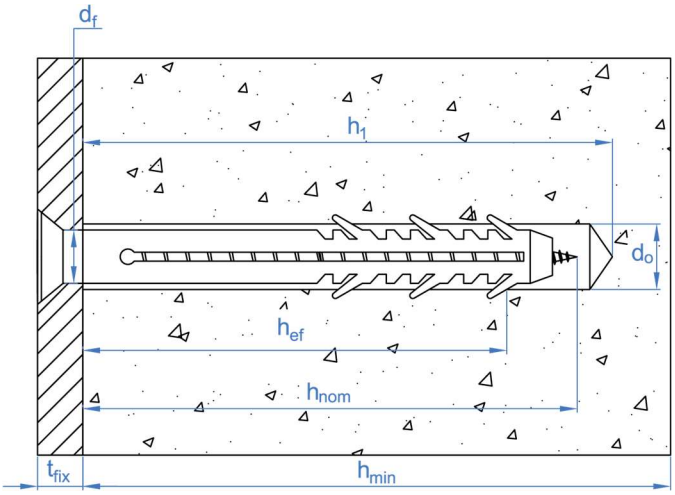

2.7 TC6E

Taco 6 alas cabeza hexagonal

Datos de Instalación

CÓDIGO	Ø Broca	Longitud del anclaje	Profundidad efectiva	Espesor máximo a fijar	Huella Tx/Hex	Tornillo
TC6E08080	8	80	70	10	T30 / SW10	6 x 86
TC6E08100		100		30		6 x 106
TC6E08120		120		50		6 x 126
TC6E10100	10	100	70	30	T40 / SW13	7 x 106
TC6E10120		115		45		7 x 126
TC6E10140		135		65		7 x 146
TC6E10160		160		90		7 x 166
TC6E10200		200		130		7 x 206

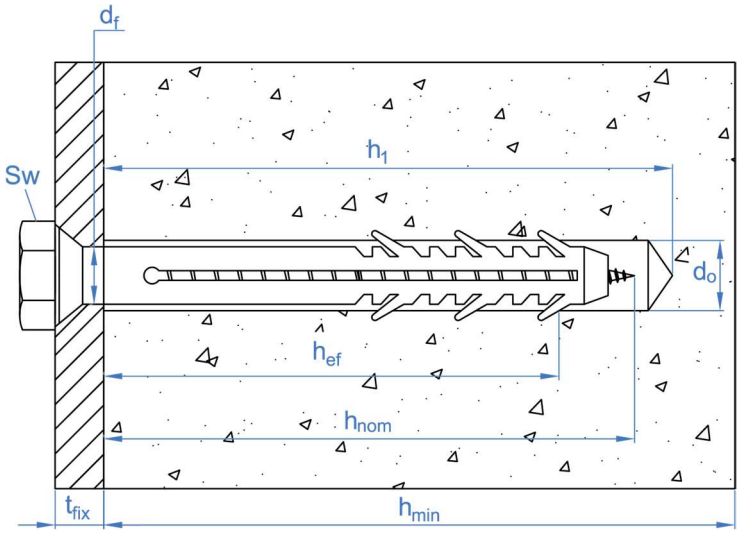

3. INSTALACIÓN DEL PRODUCTO

TCCA / TCA2 / TCCC

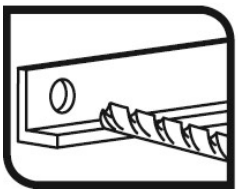

1. TALADRAR

Comprobar que el material base esté bien compactado y sin poros significativos.

Taladrar a diámetro y profundidad especificados en la tabla anterior.

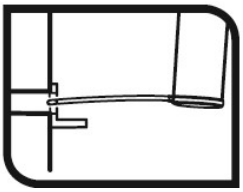

2. SOPLAR Y LIMPIAR

Limpiar el agujero de restos de polvo y fragmentos del taladrado.

Utilizar bomba de aire y cepillo.

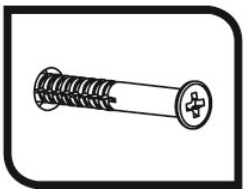

3. INSTALAR

Insertar el taco clavable con tornillo a través del material a fijar y golpear con el martillo hasta que quede completamente insertado. En aquellas aplicaciones donde no sea posible golpear con el martillo, utilizar el destornillador.

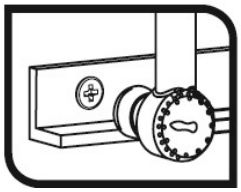

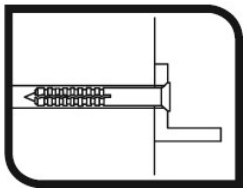

4. APLICAR PAR DE APRIETE

Roscar el tornillo con precaucion de no aplicar un par de apriete excesivo que pueda causar que el taco se pase de rosca. Esto es importanta cuando se trata de materiales huecos, ya que debido a la expansion del taco se requiere una mayor cantidad de giros del tornillos.

TC2A / TC6A / TC6E

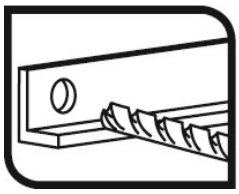

1. TALADRAR

Comprobar que el material base esté bien compactado y sin poros significativos.

Taladrar a diámetro y profundidad especificados en la tabla anterior.

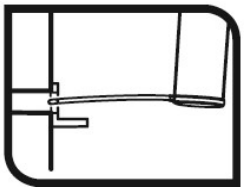

2. SOPLAR Y LIMPIAR

Limpiar el agujero de restos de polvo y fragmentos del taladrado.

Utilizar bomba de aire y cepillo.

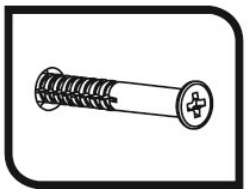

3. INSTALAR

Insertar el taco clavable con tornillo a través del material a fijar. Emplear un martillo en caso de ser necesario.

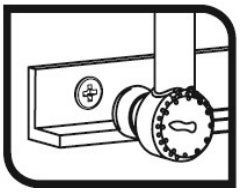

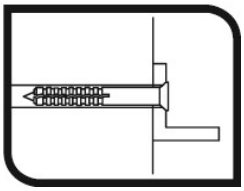

4. APLICAR PAR DE APRIETE

Atornillar el tornillo mediante atornillador o llave fija (según cabeza), hasta el final, produciendo la expansion del taco de nylon.

4. RESISTENCIAS

La resistencia de cálculo a tracción en hormigón no fisurado C20/25 o un ladrillo para un anclaje aislado (sin efectos de distancia al borde ni de distancias entre anclajes) una vez aplicado el coeficiente parcial de seguridad es la indicada en la siguiente tabla:

RESISTENCIA DE CÁLCULO					
CÓDIGO	FOTO	TRACCIÓN			CORTADURA
		HORMIGÓN	LADRILLO MACIZO	LADRILLO HUECO	HORMIGÓN
		[kN]	[kN]	[kN]	[kN]
TCCA05XXX		0,18	0,04	NO APLICA	0,27
TCCA06XXX		0,25	0,06		0,36
TCCA08XXX		0,40	0,10		0,42
TCA205XXX		0,18	0,04	NO APLICA	0,27
TCA206XXX		0,25	0,06		0,36
TCA208XXX		0,40	0,10		0,42
TCCC05XXX		0,18	0,04	NO APLICA	0,27
TCCC06XXX		0,25	0,06		0,36
TCCC08XXX		0,40	0,10		0,42
TCSP05XXX		0,24	0,06	NO APLICA	0,27
TCSP06XXX		0,36	0,09		0,36
TC2A06XXX		0,47	0,14	NO APLICA	0,38
TC2A08XXX		0,55	0,26		0,50
TC2A10XXX		0,62	0,30		0,76
TC6A08XXX		0,88	0,51	0,25	0,50
TC6A10XXX		1,50	0,72	0,36	0,76
TC6E08XXX		0,88	0,51	0,25	0,50
TC6E10XXX		1,50	0,72	0,36	0,76

CARGA MÁXIMA RECOMENDADA					
CÓDIGO	FOTO	TRACCIÓN			CORTADURA
		HORMIGÓN	LADRILLO MACIZO	LADRILLO HUECO	HORMIGÓN
		[kg]	[kg]	[kg]	[kg]
TCCA05XXX		13	3	NO APLICA	20
TCCA06XXX		18	4		26
TCCA08XXX		29	7		30
TCA205XXX		13	4	NO APLICA	20
TCA206XXX		18	5		26
TCA208XXX		29	7		30
TCCC05XXX		13	4	NO APLICA	20
TCCC06XXX		18	5		26
TCCC08XXX		29	7		30
TCSP05XXX		17	5	NO APLICA	20
TCSP06XXX		26	7		26
TC2A06XXX		34	10	NO APLICA	28
TC2A08XXX		40	19		37
TC2A10XXX		45	22		55
TC6A08XXX		64	37	18	37
TC6A10XXX		109	53	26	55
TC6E08XXX		64	37	18	37
TC6E10XXX		109	53	26	55